Схема нижнего слоя профнастила покрытия в осях 1...15; Б...К

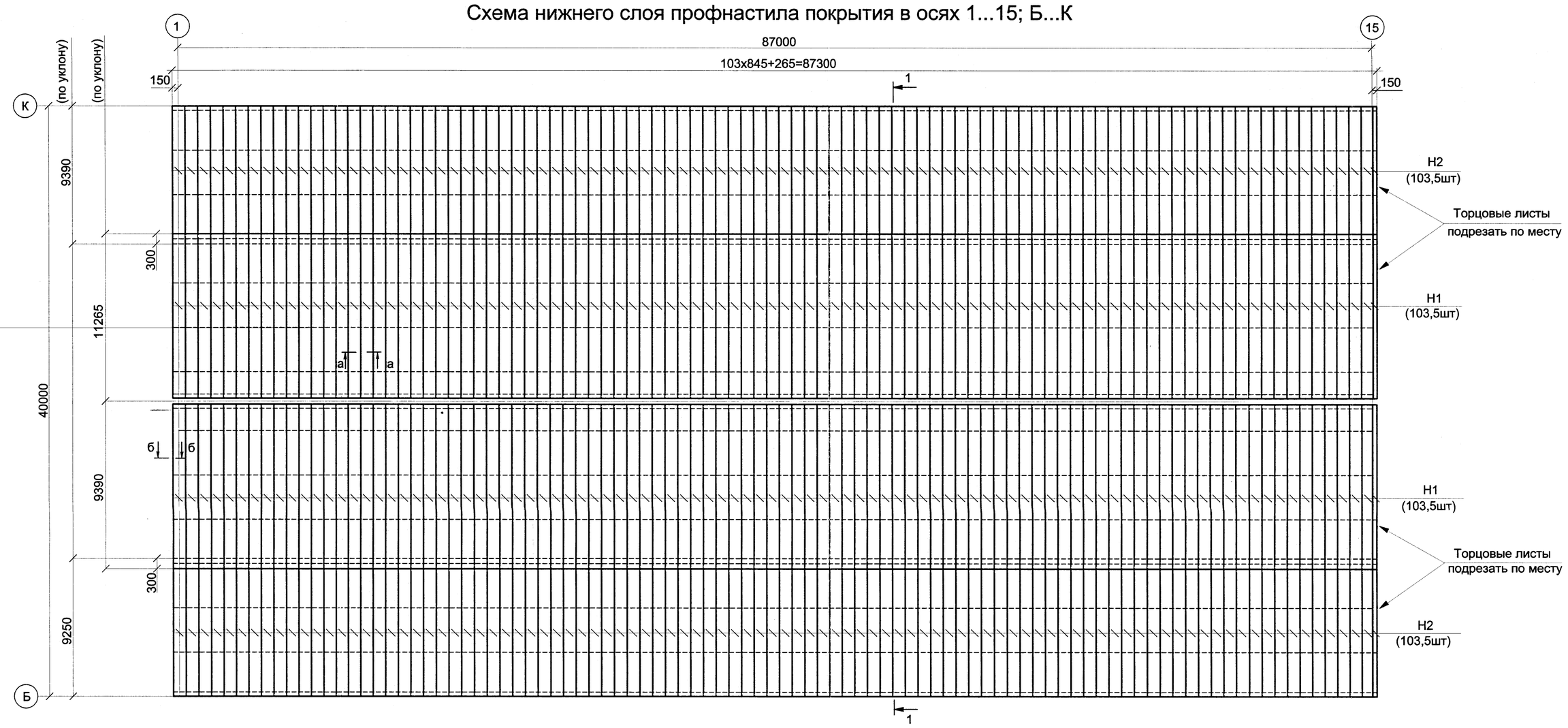

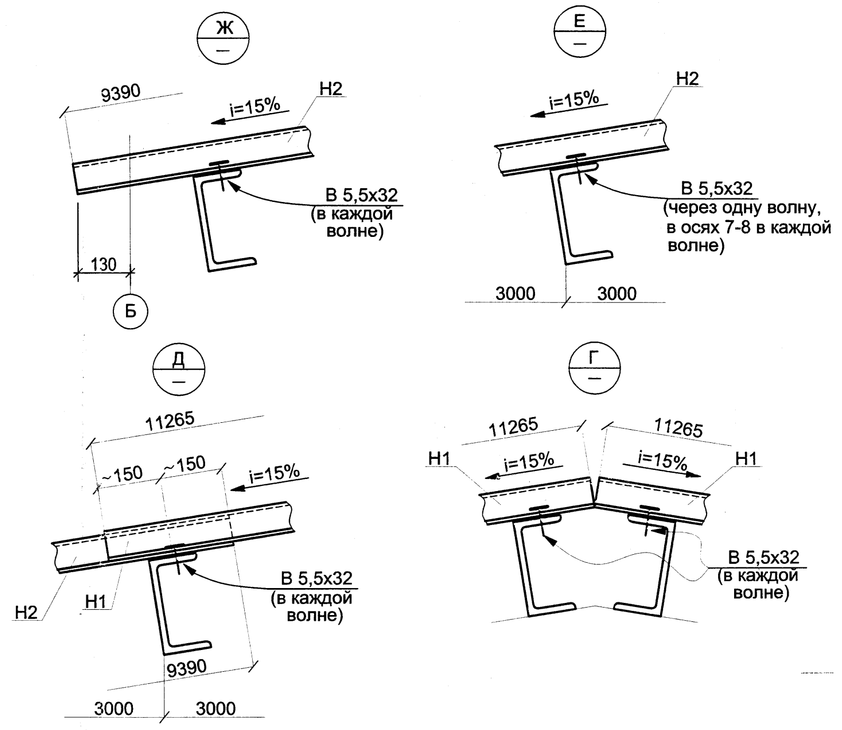

1 - 1

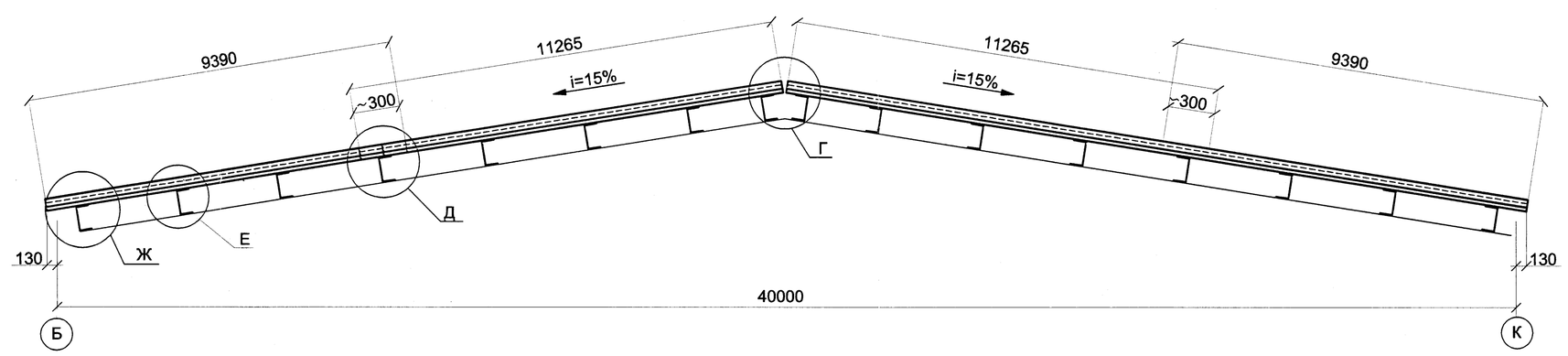

а - а

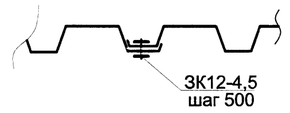

б - б

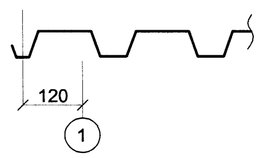

СПЕЦИФИКАЦИЯ НИЖНЕГО СЛОЯ ПРОФНАСТИЛА ПОКРЫТИЯ

Марка настила ГОСТ	Марка по чертежу	Длина мм	Ширина мм	Кол-во шт.	Примечание
Н60-845-0,8 ГОСТ24045-94 покрытие полиэстер RAL 9003 / С235 ГОСТ 27772-88*	Н1	11265	845	207	БсТ3кп ГОСТ 380-94
Н60-845-0,8 ГОСТ24045-94 покрытие полиэстер RAL 9003 / С235 ГОСТ 27772-88*	Н2	9390	845	207	БсТ3кп ГОСТ 380-94

1. Профнастил с полимерным покрытием крепить к прогонам при помощи самонарезающих винтов 5,5х32 с уплотнительными капроновыми шайбами RAL 9003.
Шаг креплений: в торцах листов профнастила и в осях 7-8 - в каждой волне, на промежуточных опорах-через волну.
В продольном направлении листы профнастила крепить между собой при помощи комбинированных заклепок ЗК12-4,5 по ТУ 36-2088-85 с шагом 500 мм RAL 9003.
Величина нахлестки профнастила вдоль ската не менее 300 мм и на одну волну.
в направлении поперек стыка. Профнастил укладывается узкой гофрой вниз.
2. Расход метизов на крепление профнастила покрытия:
винты В5,5х32 по ТУ 36-2142-78 - 4640шт;
комбинированные заклепки ЗК12-4,5 по ТУ 36-2088-85 - 8530шт.
3. Отверстия в профнастиле для пропуска стаканов крышных вентиляторов и дефлекторов выполнять по месту.
4. Работать совместно с чертежами л.20, 22, 23.

						21-1-КР1
						Строительство крытого катка с искусственным льдом в г. Моршанске Тамбовской области
изм.	кол.уч	лист	N док.	подпись	дата	
ГИП		Шляпников				Крытый каток с искусственным льдом
Гл.спец.		Сорокин				
Р.разраб.		Перескоко				
Н.контроль		Сорокин				Схема нижнего слоя профнастила покрытия в осях 1...15; Б...К.

Стадия	Лист	Листов
П	21	

ООО"Ремстройпроект-2"

ФОРМАТ А3х3

СОГЛАСОВАНО

Взам. инв.N

Подпись и дата

Инв.N подл.