План стоек фахверка на отм.±0,000.

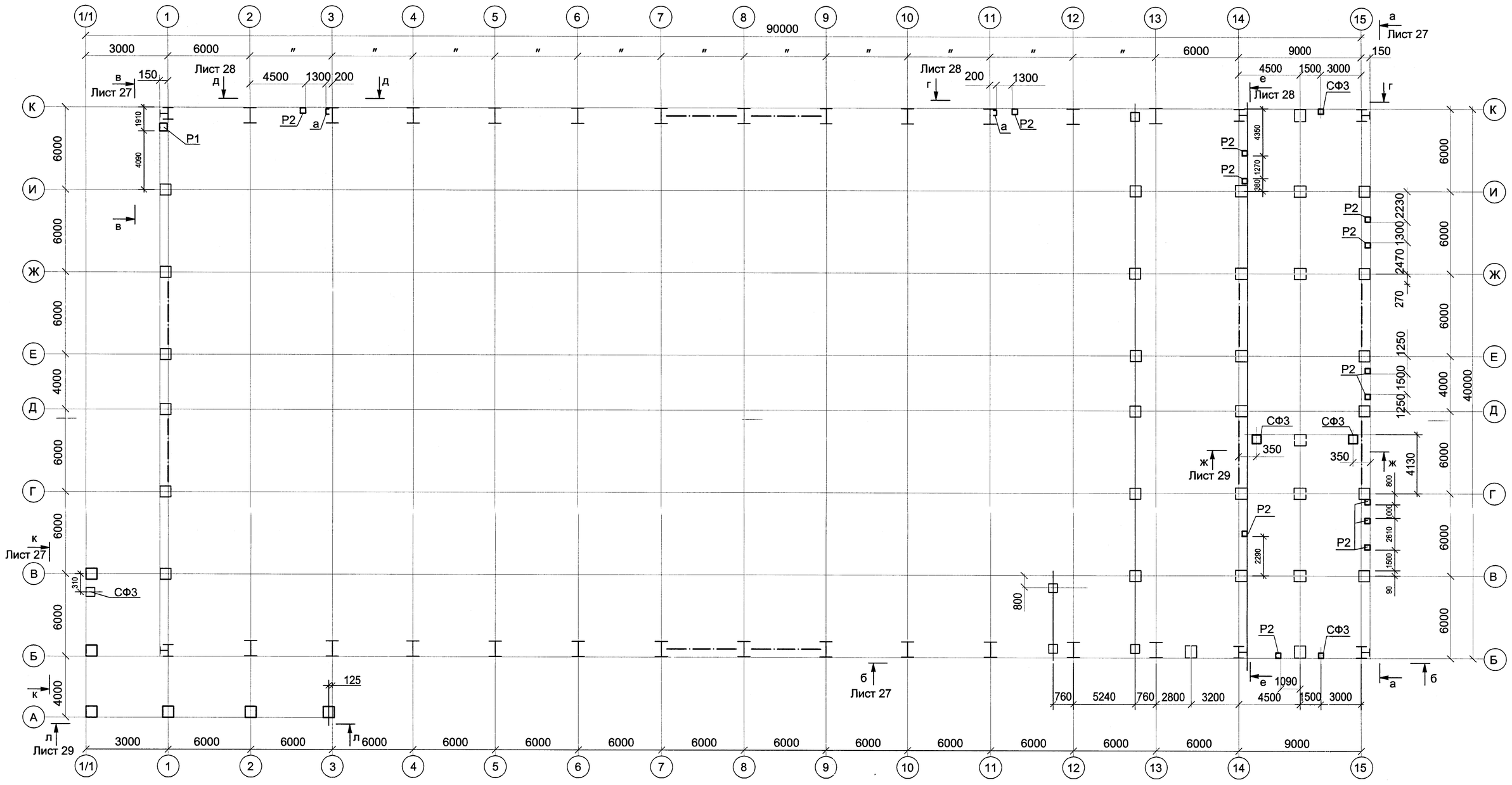

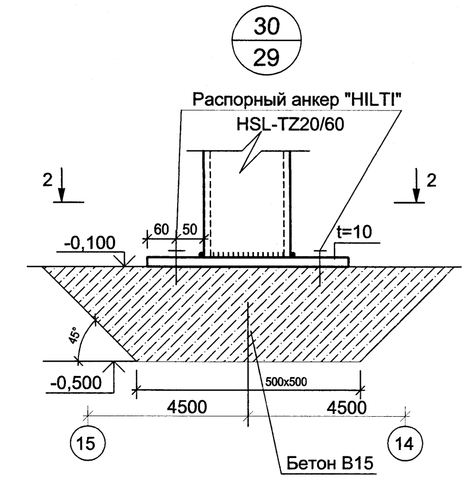

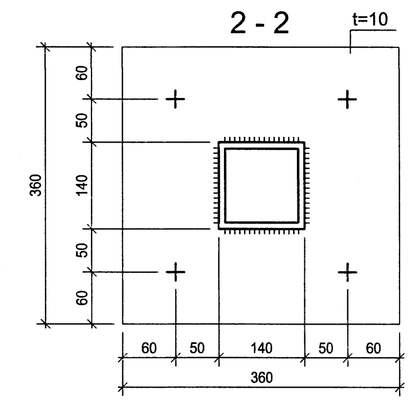

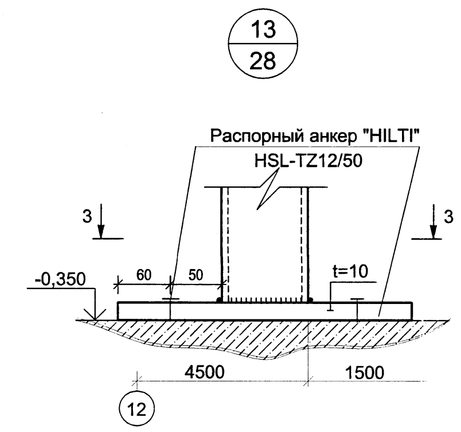

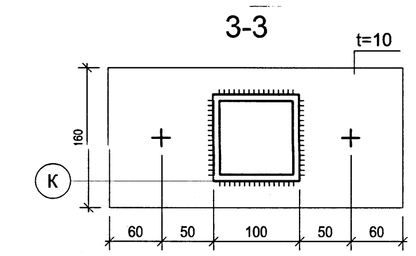

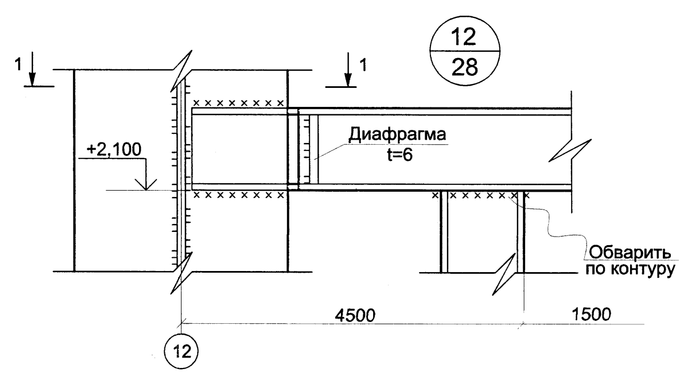

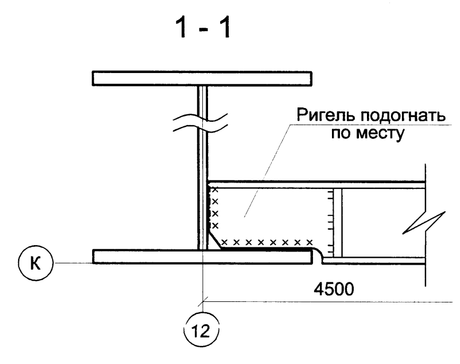

Ведомость элементов

марка	сечение: эскиз	поз.	состав	опорные усилия: M(тм)	N(т)	Q(т)	марка металла	примечания
Р1	□		Гн□140х140х5	конструктивно			С255	
Р2	□		Гн□100х100х4	конструктивно			С255	
СФ2	□		Гн□140х140х5				С 255	
СФ3	□		Гн□100х100х4				С 255	
а	[		[10У	конструктивно			С 245	

1. Общие указания см. на л.1.
2. Заводские соединения м/конструкций на сварке, монтажные на сварке и болтах М 16 , кл 5.8 по ГОСТ 7798-70*.
3. Материалы для ручной и механизированной сварки принимать по табл. 55* приложения 2 СНиП II-23-81*.
4. Минимальное усилие для закрепления элемента - 3тс.
5. Сварные швы Kf=5мм.
6. Материал узловых деталей - сталь С245 по ГОСТ 27772-88*.
7. Работать совместно с л. 27; 28; 29.

ИЗМ.	кол.уч	лист	N док.	подпись	дата	21-1-КР1
						Строительство крытого катка с искусственным льдом в г. Моршанске Тамбовской области
ГИП		Шляпников				Крытый каток с искусственным льдом
Гл.спец.		Сорокин				Стадия: П; Лист: 26; Листов:
Разраб.		Пересжко				
Н.контроль		Сорокин				План стоек фахверка. Узлы 12 ,13, 30.
						ООО"Ремстройпроект-2"

СОГЛАСОВАНО

Взам. инв.N | Подпись и дата | Инв.N подл.