План кровли в осях 1...15; Б...К

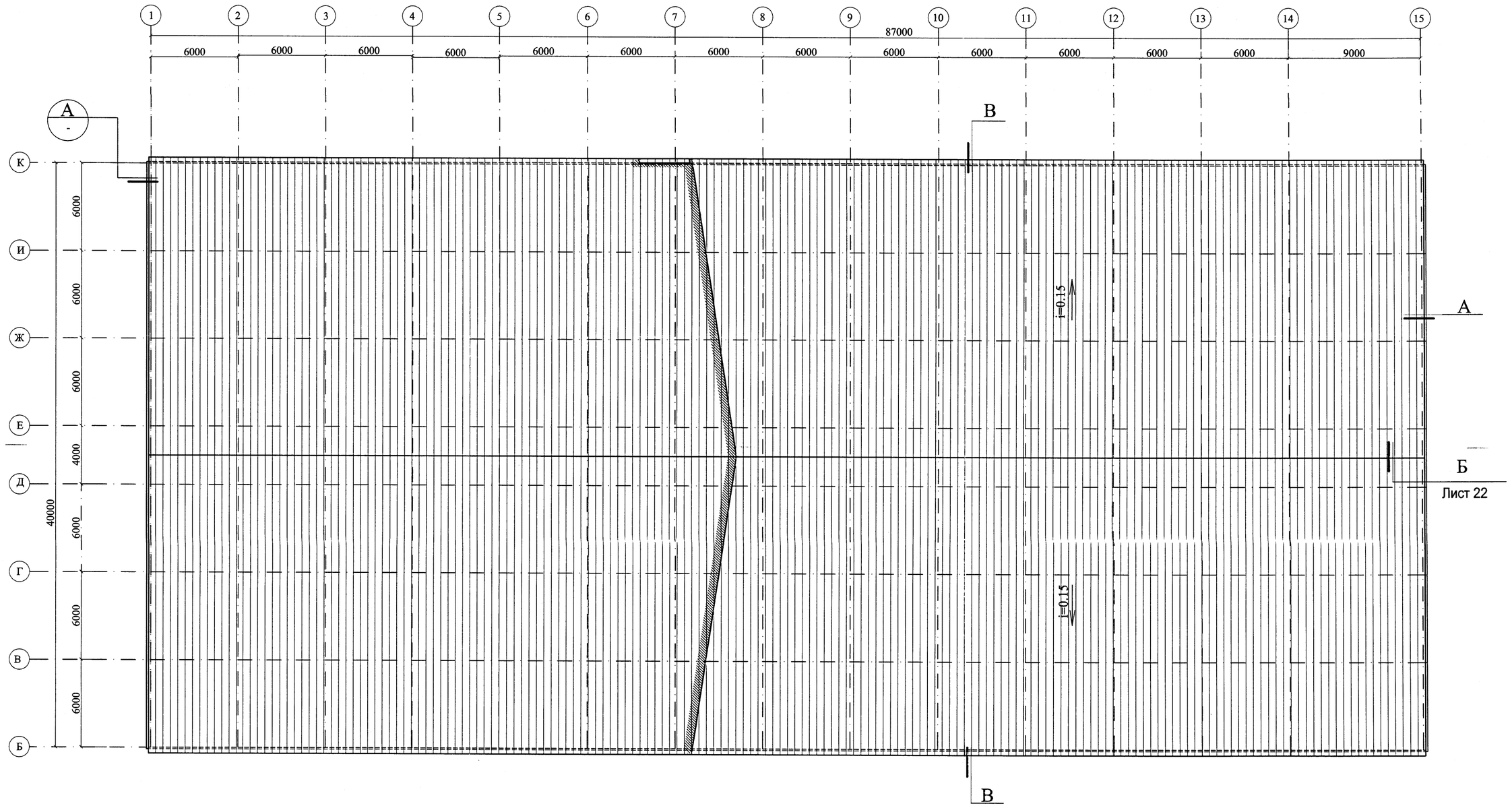

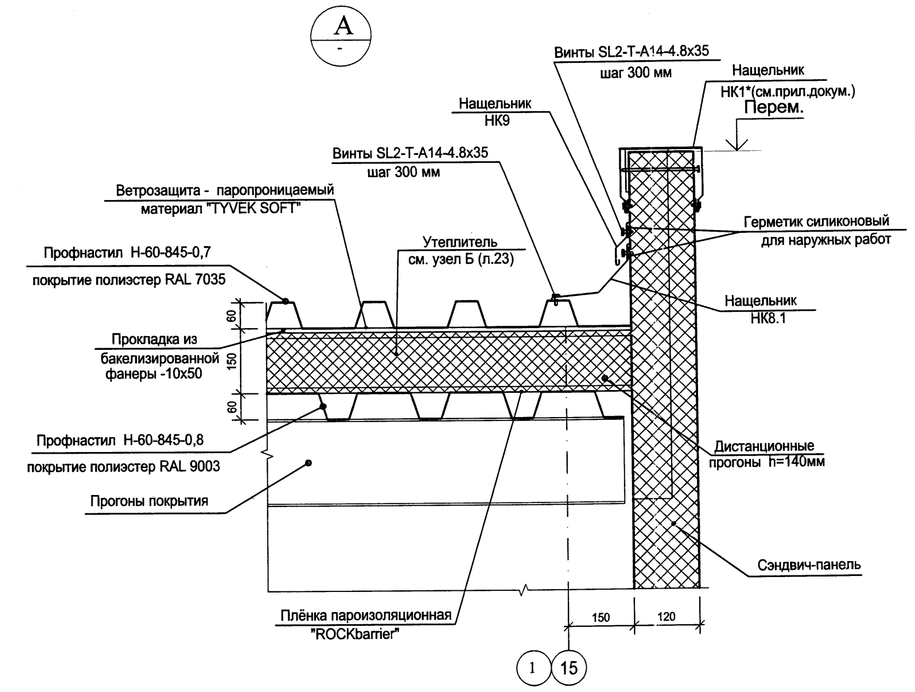

Карнизный элемент КЭ

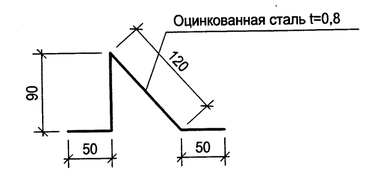

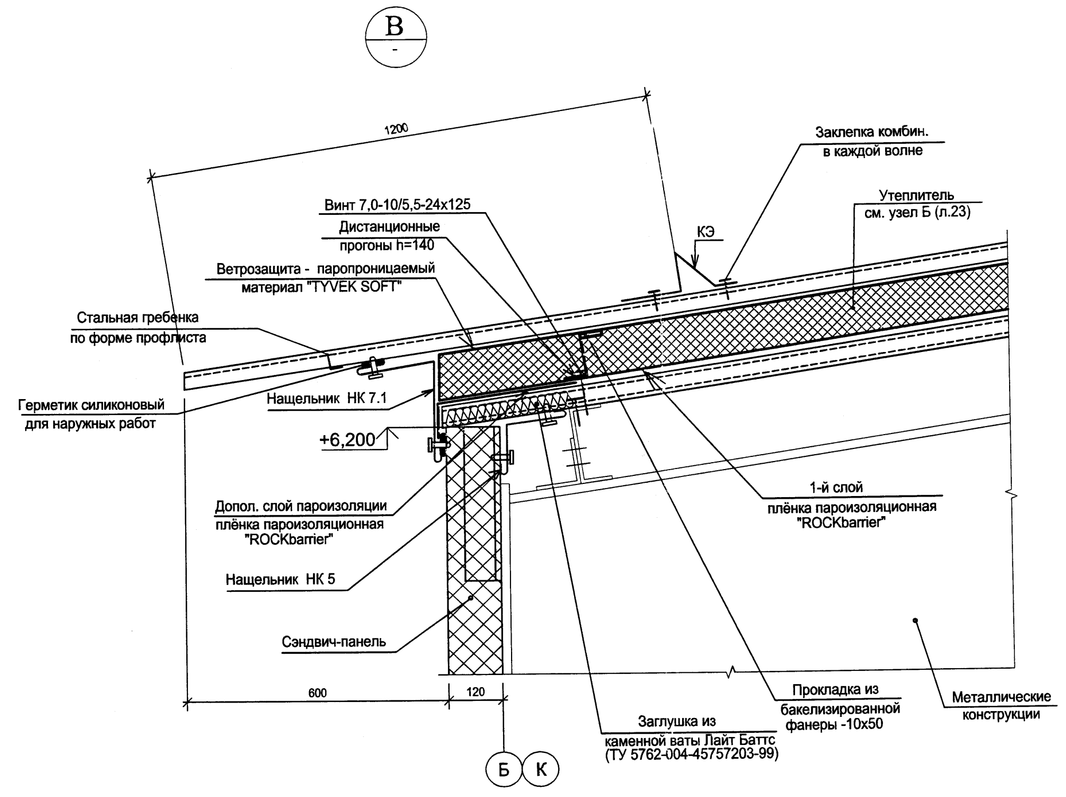

1. Работать совместно с чертежами л.21...23.

						21-1-КР1
						Строительство крытого катка с искусственным льдом в г. Моршанске Тамбовской области
Изм.	Кол.уч	Лист	N док.	Подпись	Дата	
ГИП		Шляпников				Крытый каток с искусственным льдом — Стадия: П; Лист: 20; Листов:
Гл.спец.		Сорокин				
Разраб.		Перескоко				План кровли в осях 1...15; Б...К. Узлы В, Г. — ООО"Ремстройпроект-2"
Н.контроль		Сорокин				

ФОРМАТ А3х3

СОГЛАСОВАНО

Взам. инв.N

Подпись и дата

Инв.N подл.